new

Sifoni in PP minimo ingombro per lavabo e bidet forniti completi di riduzione 1" - 1"¼ e raccordo eccentrico in uscita:

- il raccordo eccentrico facilita il collegamento a muro e riduce ulteriormente l'ingombro del sifone
- può essere attaccato sia a pilette da 1" sia a quelle da 1"¼ grazie alla riduzione inclusa
- disponibile anche in versione salva-spazio
- speciali guarnizioni ad espansione in gomma
- chiusura idraulica e portata d'acqua conformi alle norme

Raccordo eccentrico

Art. **292.155.5**

Per maggiori informazioni vedi pagina 168

Note

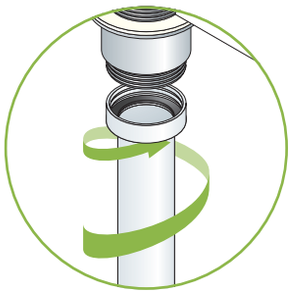

Filetto integrato nel tubo d'entrata

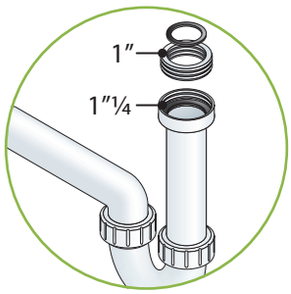

Fornito completo di riduzione 1" - 1"¼

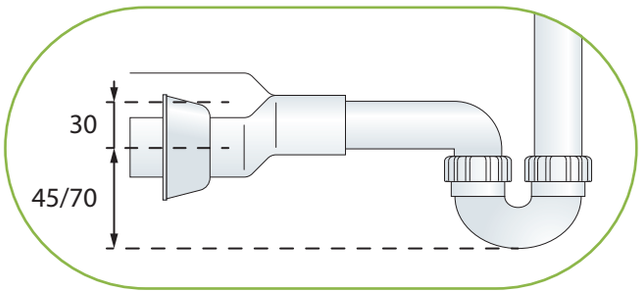

Uscita ϕ32/40 con raccordo eccentrico facilita il collegamento a muro e riduce ulteriormente l'ingombro del sifone

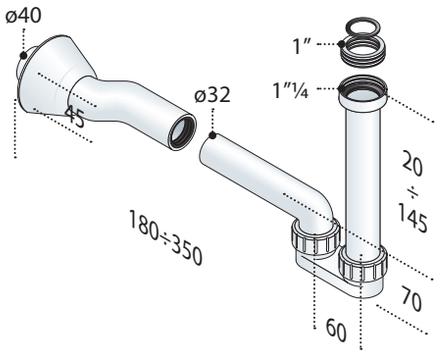

a.	2322.241.6	Misura	Confezione		Prezzo
	Praktik bagno - entrata H. 200 × 1"¼ - con riduzione 1" × 1"¼ - uscita L. 250 × ϕ32 - con raccordo eccentrico ϕ40 - rosone PP ϕ78	1"/1"¼ × ø40	20 - A - 5 kg	G3	8,10

50 mm · 47 l/min · 20 pcs. · new

Note

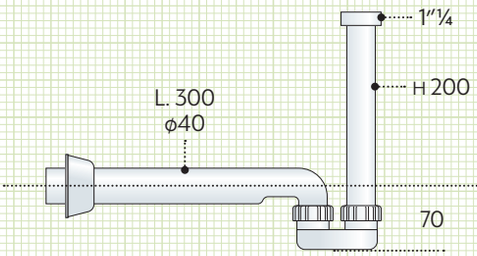

art 2322.244.6

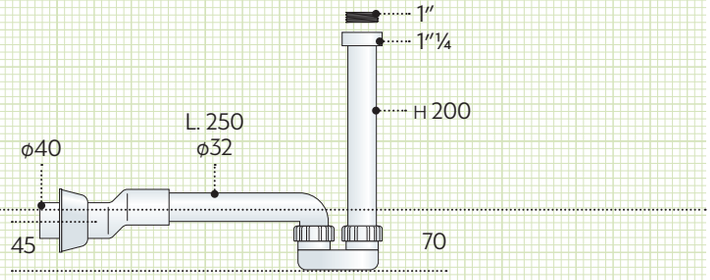

art 2322.241.6

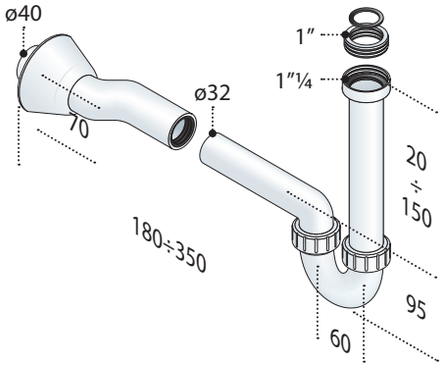

a. **2390**.241.6

Misura	Confezione		Prezzo
1"/1"¼ × ø40	20 - A - 5 kg	G3	8,10

Praktik bagno
- entrata H. 200 × 1"¼
- con riduzione 1" × 1"¼
- uscita L. 250 × ø32
- con raccordo eccentrico ø40
- rosone PP ø78

50 mm 47 l/min 20 pcs. new

Note

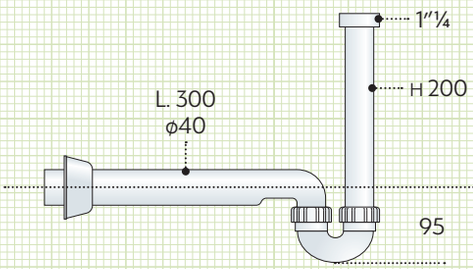

art 2390.244.6

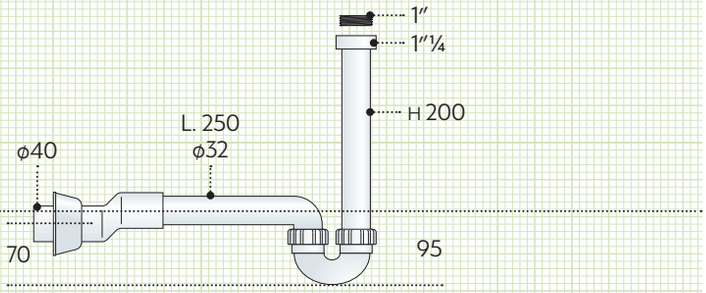

art 2390.241.6

a. **2126**.051.6

Misura	Confezione		Prezzo
1"/1"¼ × ø40	20 - A - 6 kg	G3	12,00

Praktik bagno salva-spazio
- entrata 280×280 × 1"¼
- con riduzione 1" × 1"¼
- uscita L. 250 × ø32
- con raccordo eccentrico ø40
- rosone PP ø78

50 mm 44 l/min 20 pcs. new

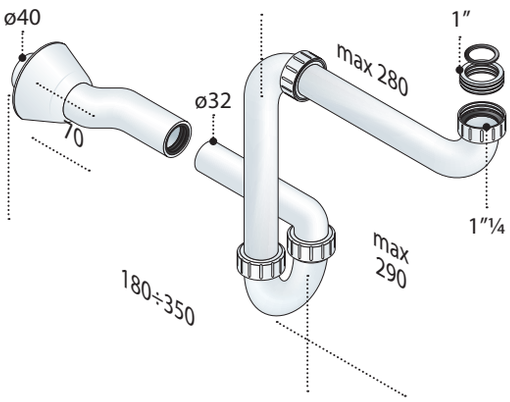

Note

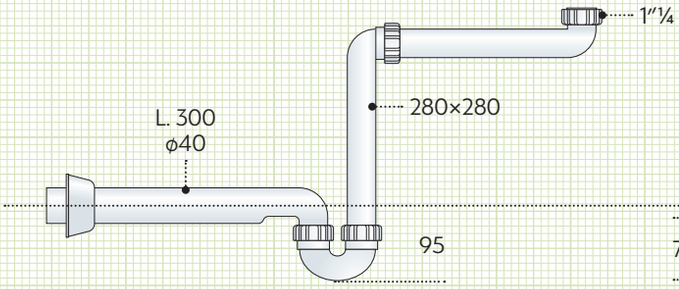

art 2126.054.6

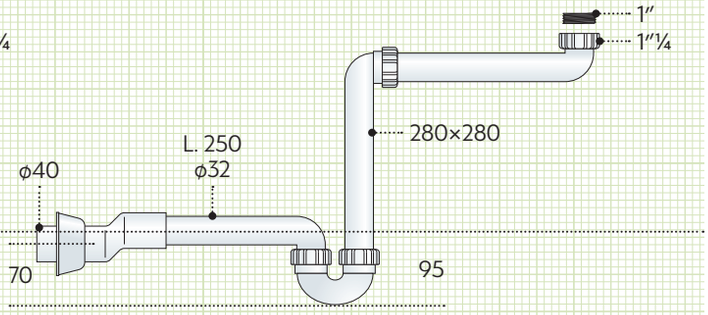

art 2126.051.6